Swift EP Series Eyepiece Camera Quick Start Guide

Swift EP Series Okular Kamera Schnellstartanleitung

Swift EP 系列电子目镜相机快速操作指南

Swift EP シリーズデジタル接眼レンズカメラ取扱説明書

Contents/ Inhalt/目录/目次

I. Product Components 4

II. Install Swift EasyView Application in Your Computer 5

III. Use the Eyepiece Camera on the Microscope Eyepiece Tube 6

IV. Use the Camera on a Trinocular Microscope with Eyepiece Adapter 7

V. Troubleshooting 9

VI. Warranty information and customer support 10

I. Produktkomponenten 13

II. Installieren Sie die Swift EasyView-Anwendung auf Ihrem Computer 14

III. Verwenden Sie die Okular-Kamera am Mikroskop-Okularrohr 15

IV. Gehören Sie die Kamera an einem Trinokularmikroskop mit Okularadapter 17

V.Fehlerbehebung 19

VI. Garantieinformationen und Kundendienst 20

I. 配件名称 24

II. 电子目镜相机在目镜筒上的使用 25

III. 相机在带目镜连接圈的三目镜显微镜上的使用 26

IV. 故障排除 27

V. 质量保修与客服支持 28

I. 各部品の名称 30

II. デジタル接眼レンズは鏡筒でのご使用 31

III. カメラが接眼レンズコネクタ付きの三眼顕微鏡における使用方法 32

IV. トラブルシューティング 33

V. 製品保証とカスタマーサポート 34

Thank you for purchasing this EP series eyepiece camera. This camera is a delicate instrument and should be handled with care. When it not in use, please store it in a safe place with the dust cap attached. Do not let the camera get in contact with water or expose to extreme temperatures (below 0 or above 50 degrees Celsius).

Should you have any questions, please do not hesitate to contact our customer service and you will get full support.

I. Product Components

Standard Configuration

Eyepiece camera

Application CD

Mini USB2.0 Cable

Optional Parts

Following adapters are not included in the standard package. If you have any needs, please contact our customer service.

Φ23.2mm-Φ30mm, Φ23.2mm-Φ30.5mm Eyepiece tube adapter

II. Install Swift EasyView Application in Your Computer

1. Please run application CD and there are two Directories Windows and Mac.

For windows users: Please browse the CD and open the file Swift EasyView under directory Windows, choose Swift EasyView x64 (for 64-bit Windows system) or Swift EasyView x86 (for 32-bit Windows system) according to your computer model. Double click the Swift EasyView file and be ready to install it accordingly.

For MAC users: Please browse the CD and open the Directory Mac to find the Swift EasyView file. Double click the .dmg file to install the application and then you can find Swift EasyView in your Mac application list.

Note: If there's no CD-drive on your computer, please visit www.swiftoptical.com to download the software from support menu.

III. Use the Eyepiece Camera on the Microscope Eyepiece Tube

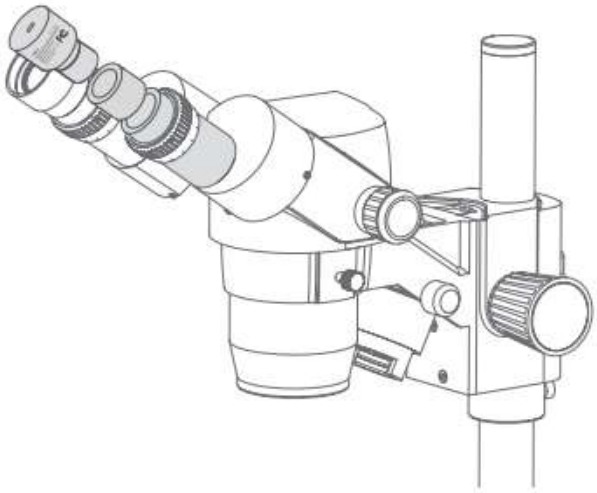

1. Install the Swift EasyView application from the CD included or www.swiftoptical.com downloaded.
2. Remove the dust cap from the camera.
3. Choose the eyepiece tube adapter according to your microscope eyepiece tube size (If your microscope eyepiece tube is in 30mm or 30.5mm internal diameter, you need an additional Φ23.2mm-Φ30mm or Φ23.2mm-Φ30.5mm eyepiece tube adapter. They are not included in standard package. Please contact our customer support to purchase them)
4. Attach the eyepiece camera (or camera-adapter set) to your microscope's eyepiece tube.
5. Connect the one end of Mini USB cable into the Mini USB2.0 port on the top of camera and plug the other end into the computer USB2.0 port.

6. Open the application. If necessary, please refer to help manual under software help menu for the operation of the Swift EasyView.

IV. Use the Camera on a Trinocular Microscope with Eyepiece Adapter

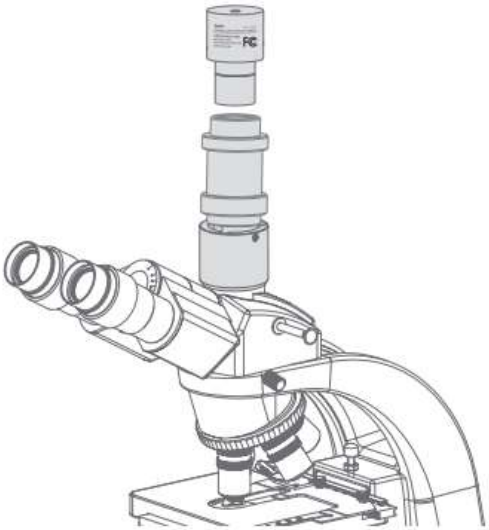

1. Install the Swift EasyView application from the CD included or www.swiftoptical.com downloaded.
2. Remove the dust cap from the camera.
3. Choose the eyepiece tube adapter according to your microscope eyepiece tube size (If your microscope eyepiece tube is in 30mm or 30.5mm internal diameter, you need an additional Φ23.2mm-Φ30mm or Φ23.2mm-Φ30.5mm eyepiece tube adapter. They are not included in standard package. Please contact our customer support to purchase

them.

4. Attach the eyepiece camera (or camera-adapter) set to your microscope's trinocular eyepiece tube.
5. Connect the USB cable onto the camera and then plug it into the computer.
6. Open the application. If necessary, please refer to help manual under software help menu for the operation of the Swift EasyView.

V. Troubleshooting

1. Previewing fails, blank screen.

1) Check whether there is source of light or not, and whether the exposure value of video attribute is normal.

2) Check whether video device is connected, and video device driver is installed in Device Manager.

3) Check the dialog box of “select video device” to make sure the correct target video device is selected.

4) Close the software and restart it.

5) Close the software, pull the cam out and plug it in again, then restart the software.

6) Close the software, restart computer and the software.

Please operate in line with the steps above, till you can preview normally. But if it still cannot work after you have followed all of the six steps, please contact our customer service.

VI. Warranty information and customer support

Our microscopes are manufactured to meet ISO 9001 standards. Swift warranties are as follows:

- Five (5) Year Warranty for Microscopes: Microscopes come with a five (5) year warranty against manufacturing defects. Does not cover normal wear, routine maintenance, add-on accessories, damage resulting from repair by unauthorized parties, accident, alteration, shipping, misuse or abuse is not covered.
- One (1) Year Warranty for Electrical and Video components. Does not cover light bulbs, batteries, fuses, or electrical cords.

All warranties start from the original date of purchase. Swift provides the repair or replacement of warrantied parts for free, including labor, during the warranty period. Proof of original purchase is required. Buyers are responsible for shipping to and from our warehouse for warranty services. The warranty does not cover damages resulting from normal wear and tear, abuse, or unauthorized repairs.

Please visit www.swiftoptical.com for online download of instruction manuals and relevant software (Manuals are downloadable in the product details page under “Swift Basics” products and Software are downloadable under “Support” menu).

*For customers living outside the United States, Swift Optical Instruments, Inc. will provide standard warranty service. Both inbound and outbound

shipping costs (including duties and taxes) is the responsibility of the consumer.

For more information or to submit a repair request, please contact our Customer Support department:

North America

Tel: (+1) 877-967-9438, option 1 (USA)

Email: customersupport@swiftoptical.com

Europe

Tel: (+44) 208-638-8819 (UK)

Email: customersupport@swiftoptical.com

*In order to serve Europe customers efficiently, we recommend to call the hotline during working hours 8 AM – 4 PM (London Time).

Disclaimer: We are constantly working to improve our instruments and to adapt them in response to customer feedback. These improvements occasionally involve small modifications to the mechanical structure and optical design of our microscopes. Therefore, some descriptions, illustrations, and specifications in this instruction manual may vary slightly from the microscope you receive.

Swift Optical Instruments, Inc.

(877) 967-9438

www.swiftoptical.com

Vielen Dank für den Kauf dieser EP-Kamera. Diese Kamera ist ein empfindliches Instrument und sollte mit Vorsicht behandelt werden. Bewahren Sie es bei Nichtgebrauch an einem sicheren Ort mit mitgelieferter Staubkappe auf. Lassen Sie die Kamera nicht mit Wasser in Kontakt kommen oder setzen Sie keinen extremen Temperaturen aus (unter 0 oder über 50 Grad Celsius).

Falls Sie irgendwelche Fragen haben,Bitte zögern Sie nicht, unseren Kundenservice zu kontaktieren.

I. Produktkomponenten

Enthaltene Teile:

Okular Kamera

Anwendungs-CD

Mini USB2.0-Kabel

Optionale Teile:

Folgende Adapter sind nicht im Standardpaket enthalten. Bei Bedarf wenden Sie sich bitte an unseren Kundenservice.

Φ23.2mm-Φ30mm, Φ23.2mm-Φ30.5mm Okularrohradapter

II. Installieren Sie die Swift EasyView-Anwendung auf Ihrem Computer

1. Bitte führen Sie die Anwendungs-CD aus und es gibt zwei Verzeichnisse Mac und Windows.

Für Windows-Benutzer: Durchsuchen Sie die CD und öffnen Sie die Datei Swift EasyView im Verzeichnis Windows. Wählen Sie je nach Computermodell Swift EasyView x64 oder Swift EasyView x86. Doppelklicken Sie auf die Swift EasyView-Datei und führen Sie die folgenden Schritte aus, um sie zu installieren.

Für MAC-Benutzer: Bitte durchsuchen Sie die CD und öffnen Sie den Directory Mac. Ziehen Sie die Datei auf Ihren Computer-Desktop und doppelklicken Sie auf die Mac-Datei, um die Anwendung zu installieren.

Hinweis: Wenn sich auf Ihrem Computer keine Festplatte befindet, besuchen Sie bitte www.swiftoptical.com, um die Software vom Support herunterzuladen

III. Verwenden Sie die Okular-Kamera am Mikroskop-Okularrohr

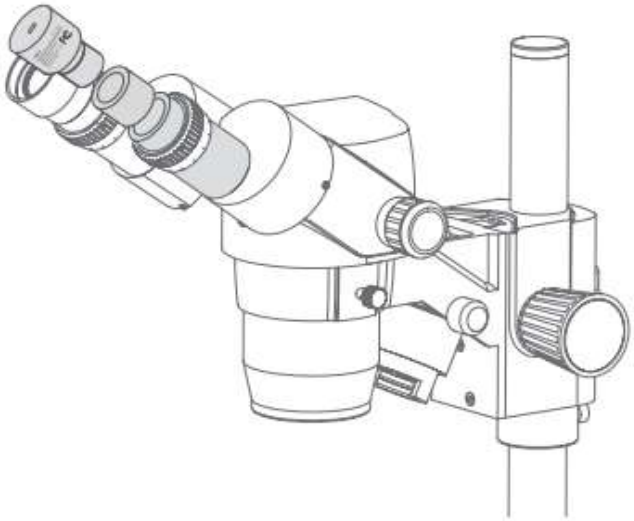

1. Installieren Sie die Swift EasyView-Anwendung von der mitgelieferten CD oder von www.swiftoptical.com heruntergeladen.

2. Entfernen Sie die Staubkappe von der Kamera.

3. Wählen Sie den Okular Rohradapter entsprechend der Größe Ihres Mikroskop-Okularrohrs (Wenn Ihr Mikroskop-Okularrohr einen Innendurchmesser von 30 mm oder 30,5 mm hat, benötigen Sie einen zusätzlichen Okular Rohradapter Φ23,2mm-Φ30 mm oder ein Okular Φ 23,2mm- Φ 30,5 mm Rohradapter. Sie sind nicht im Standardpaket enthalten. Bitte wenden Sie sich an unseren Kundendienst, um sie zu kaufen.)

4. Befestigen Sie die Okular Kamera (oder den Kameraadapter) am Okular Tubus Ihres Mikroskops.

5. Schließen Sie das Mini USB2.0-Kabel an die Kamera an und schließen

Sie es a den Computer an.

6.Öffnen Sie die Anwendung. Informationen zum Betrieb der Swift EasyView finden Sie bei Bedarf im Hilfehandbuch im Software-Hilfemenü.

IV. Anschließen Sie die Kamera an einem Trinokularmikroskop mit Okularadapter

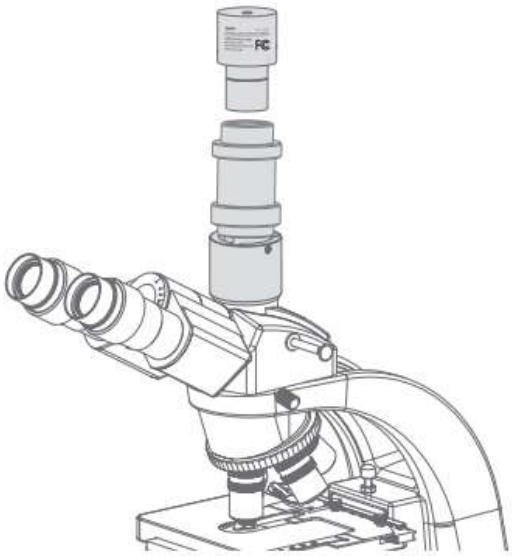

1. Installieren Sie die Swift EasyView-Anwendung von der mitgelieferten CD oder von www.swiftoptical.com heruntergeladen.
2. Entfernen Sie die Staubkappe von der Kamera.
3. Wählen Sie den Okularrohradapter entsprechend der Größe Ihres Mikroskopokularrohrs (Wenn Ihr Mikroskopokularrohr einen Innendurchmesser von 30 mm oder 30,5 mm hat, benötigen Sie einen zusätzlichen Okularrohradapter Φ23,2mm-Φ30 mm oder ein Okular Φ23,2mm-Φ30,5 mm Rohradapter. Sie sind nicht im Standardpaket enthalten. Bitte wenden Sie sich an unseren Kundendienst, um sie zu kaufen.
4. Befestigen Sie die Okularkamera (oder den Kameraadapter) am Trinokular-Okulartubus Ihres Mikroskops.

5. Schließen Sie das Mini USB-Kabel an die Kamera an und schließen Sie es an den Computer an.
6. Öffnen Sie die Anwendung. Informationen zum Betrieb der Swift EasyView finden Sie bei Bedarf im Hilfehandbuch im Software-Hilfemenü.

V. Fehlerbehebung

1) Die Vorschau schlägt fehl, leerer Bildschirm
2) Überprüfen Sie, ob eine Lichtquelle vorhanden ist oder nicht und ob der Belichtungswert des Videoattributs normal ist.
3) Überprüfen Sie, ob das Videogerät angeschlossen ist und der Videogerätetreiber im Geräte-Manager installiert ist.
4) Überprüfen Sie das Dialogfeld „Videogerät auswählen“, um sicherzustellen, dass das richtige Zielvideogerät ausgewählt ist.
5) Schließen Sie die Software und starten Sie sie neu.
6) Schließen Sie die Software, ziehen Sie die Kamera heraus, schließen Sie sie wieder an und starten Sie die Software neu.
7) Schließen Sie die Software, starten Sie den Computer und die Software neu;

Bitte befolgen Sie die obigen Schritte, bis Sie eine normale Vorschau anzeigen können. Wenn es jedoch immer noch nicht funktioniert, nachdem Sie alle sechs Schritte ausgeführt haben, wenden Sie sich bitte an den Kundendienst.

VI. Garantieinformationen und Kundendienst

Unsere Mikroskope werden nach ISO 9001 hergestellt. Garantien sind wie folgt:

- Fünf (5) Jahre Garantie auf Mikroskope: Mikroskope haben eine fünf (5) Jahre Garantie auf Herstellungsfehler. Deckt nicht den normalen Verschleiß, die routinemäßige Wartung, Zubehörteile, Schäden ab, die durch Reparaturen durch Unbefugte, Unfälle, Änderungen, Versand, Missbrauch oder Missbrauch entstehen.

- Ein (1) Jahr Garantie auf Elektro- und Videokomponenten. Deckt keine Glühbirnen, Batterien, Sicherungen oder Stromkabel ab.

Alle Garantien beginnen ab dem ursprünglichen Kaufdatum. Swift bietet die kostenlose Reparatur oder den kostenlosen Ersatz von Garantieteilen, einschließlich Arbeitskräften, während der Garantiezeit. Der Nachweis des ursprünglichen Kaufs ist erforderlich. Käufer sind für den Versand zu und von unserem Lager für Garantieleistungen verantwortlich. Die Garantie deckt keine Schäden ab, die durch normale Abnutzung, Missbrauch oder nicht autorisierte Reparaturen entstehen.

Besuchen Sie www.swiftoptical.com, um online Bedienungsanleitungen und relevante Software herunterzuladen (Handbücher können auf der Produktdetailseite unter „Swift Basics“-Produkte heruntergeladen werden

und Software kann im Menü „Support“ heruntergeladen werden.

*Für Kunden außerhalb der USA bietet Swift Optical Instruments, Inc. einen Standardgarantieservice. Sowohl die eingehenden als auch die ausgehenden Versandkosten (einschließlich Zölle und Steuern) gehen zu Lasten des Verbrauchers.

Für weitere Informationen oder um eine Reparaturanfrage einzureichen, wenden Sie sich bitte an unseren Kunden
Support-Abteilung:
Nordamerika
Tel: (+1) 877-967-9438, option 1 (USA)
Email: customersupport@swiftoptical.com
Europa
Tel: (+44) 208-638-8819 (UK)
Email: customersupport@swiftoptical.com

* Um Kunden in Europa effizient bedienen zu können, empfehlen wir, die Hotline während der Arbeitszeit von 8.00 bis 16.00 Uhr (Londoner Zeit) anzurufen.
Haftungsausschluss: Wir arbeiten ständig daran, unsere Instrumente zu verbessern und sie an Kundenfeedback anzupassen. Diese

Verbesserungen beinhalten gelegentlich kleine Änderungen an der mechanischen Struktur und dem optischen Design unserer Mikroskope. Daher können einige Beschreibungen, Abbildungen und Spezifikationen in dieser Bedienungsanleitung geringfügig von dem Mikroskop abweichen, das Sie erhalten.

Swift Optical Instruments, Inc.

(877) 967-9438

www.swiftoptical.com

感谢您购买 Swift EP 系列电子目镜相机，电子目镜精密电子仪器，请务必小心操作。在相机不使用时，请记得盖上随机的防尘盖并存放在干燥的安全区域以防止灰尘等进入相机。请勿让产品接触到水或暴露在极限温度下(低于 0 摄氏度或高于 50 摄氏度)。

为了发挥显微镜最佳性能并确保安全，使用前请仔细阅读使用说明书，本说明书将向您介绍该显微镜组件并帮助您开始使用它。有关该显微镜信息或服务请求，请拨打服务电话 0592-5698191 或扫描以下二维码联系售后服务。

I. 配件名称：

标准配置:

电子目镜相机

软件 CD

USB 线

可选配件:

注意：可选配件不包含在产品的标准配置清单中，如果您有需要，请联系我们客服人员根据您的显微镜规格相应的购买。

Φ23.2mm-Φ30mm, Φ23.2mm-Φ30.5mm 显微镜目镜筒转接圈

II. 电子目镜相机在目镜筒上的使用

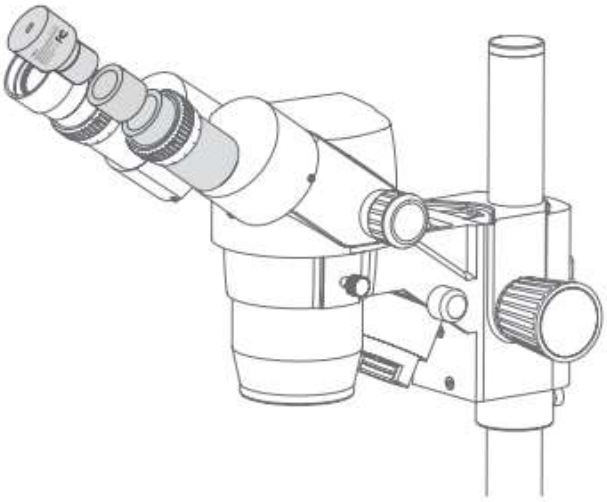

1. 从配件的 CD 或 www.swiftoptical.com 下载安装 Swift EasyView 软件。
2. 从相机上取下防尘袋。
3. 根据您的显微镜目镜筒尺寸选择目镜筒连接圈。（如果您的显微镜目镜筒内直径为 30mm 或 30.5mm，则需要在电子目镜上附加安装 Φ23.2mm-Φ30mm 或 Φ23.2mm-Φ30.5mm 目镜筒连接圈。这些不包含在标准配件中，如有需要，请与我们的客服联系购买）
4. 将电子目镜（或电子目镜加连接圈组）安装到显微镜的目镜筒上。
5. 将 USB 线一端连接电子目镜上顶部 Mini USB2.0 接口，另一端连接到电脑 USB 接口。
6. 开启软件，如有必要请参阅软件菜单栏下的帮助手册以了解 Swift EasyView 软件操作。

III. 电子目镜相机在带目镜连接圈的三目镜显微镜上使用

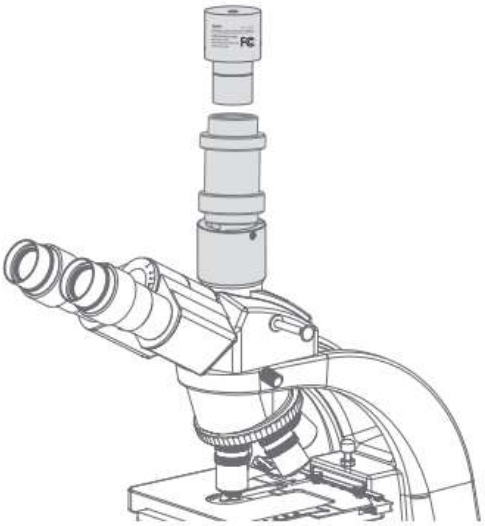

1. 从配件 CD 或 www.swiftoptical.com 下载安装 Swift EasyView 应用程序。
2. 从相机上取下防尘袋。
3. 根据您的显微镜目镜筒尺寸选择目镜筒转接圈。（如果您的显微镜目镜筒内直径为 30mm 或 30.5mm，则需要在电子目镜上附加安装 Φ23.2mm-Φ30mm 或 Φ23.2mm-Φ30.5mm 目镜筒连接圈。这些不包含在标准配件中，如有需要，请与我们的客服联系购买）
4. 将目镜相机（或相机接头）安装到显微镜的目镜筒上。
5. 将 USB 线一端连接电子目镜上顶部 Mini USB2.0 接口，另一端连接到电脑 USB 接口。
6. 开启软件，如有必要请参阅软件菜单栏下的帮助手册以了解 Swift EasyView 软件操作。

IV. 故障排除

1. 预览失败，黑屏。

1）检查是否有光源，视频曝光属性是否正常。

2）检查视频设备是否连接，并在设备管理器中是否安装了视频设备驱动程序。

3）检查“选择视频设备”对话框，确保选择了正确的视频设备。

4）关闭软件然后重新启动。

5）关闭软件，拔出电子目镜并再次插入，然后重新启动软件。

6）关闭软件，重启计算机和软件，请按照上述步骤操作，直到可以正常预览为止。但是，如果在完成所有六个步骤后仍无法正常工作，请与客服联系。

V. 质量保修与客服支持

我们的显微镜制造符合 ISO 9001 标准。Swift 质保如下:

- 显微镜保修期 1 年：显微镜提供 1 年质量保修，不包括正常磨损、日常维护、附加配件和未经授权修理造成的损坏、事故、更改、运输、误用或滥用。
- 电气和摄像附件保修期 1 年，不包括灯泡、电池、保险丝和电线。

所有保修均从最初购买日期开始。

Swift 在保修期内免费提供维修或更换保修部件，包括人工。保修需要提供原始购买证明，买家负责往返仓库的运输费用。保修范围不包括因正常磨损，滥用或未经授权的维修而导致的损坏。保修服务由 Swift Optical Instruments, Inc. 的授权技术人员提供，保修的确定由技术人员决定。

注意：为了完善和提升我们的产品，我们可能会根据客户反馈对其进行修改，这些修改有可能是显微镜机械结构、光学设计或者电气设计上的微小改动。因此，本说明手册中的某些说明、插图和规格可能与您收到的显微镜略有不同。.

Swift Optical Instruments, Inc.

(877) 967-9438

www.swiftoptical.com

このたび Swift EP シリーズのデジタル接眼レンズカメラをお買い上げいただき、ありがとうございます。デジタル接眼レンズカメラは精密機器であるため、ご使用する時にご注意ください。ほこりがカメラに入らないようにカメラを使用しない時に付属品のダスクカバーを付けて、乾燥のところで保管してください。水に入れることと極端な環境（0度以下と50度以上）に置くことが禁止です。

顕微鏡の性能を最大限に引き出し、安全を確保するために、ご使用前に取扱説明書をよくお読みいただきます。本取扱説明書は商品の構成部品と使用方法を紹介します。 商品情報またはサービスに関するご質問について、www.swiftoptical.com にてご覧ください.

I. 各部品の名称：

付属品一覧:

接眼レンズカメラ

アプリケーション CD

USB ワイヤー

オプション:

注意：オプションは付属品一覧に含まれません。ご必要がございましたら、当社のカスタマー・サービスに連絡してご顕微鏡の規格に合わせて相応しいパーツをご購入ください。

Φ23.2mm-Φ30mm, Φ23.2mm-Φ30.5mm 鏡筒アダプター

II. デジタル接眼レンズは鏡筒でのご使用

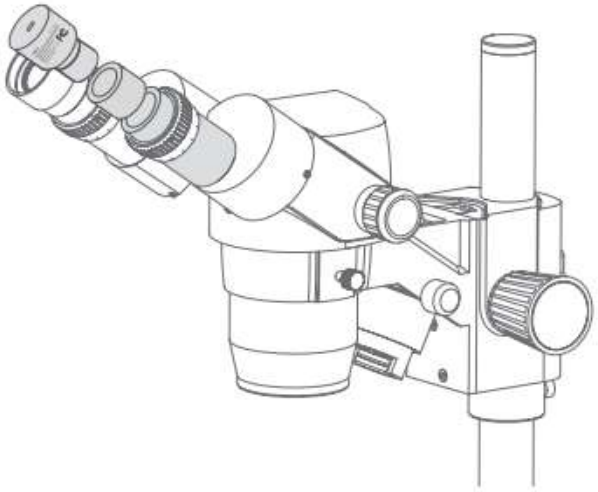

7. 付属品の CD 或いは www.swiftoptical.com から Swift EasyView アプリケーションをダウンロードしてください。
8. カメラからダストカバーを取り外してください。
9. ご顕微鏡の鏡筒サイズに合わせて鏡筒アダプターを選んでください。（ご顕微鏡の鏡筒内径が 30mm それとも 30.5mm であれば、Φ23.2-Φ30mm それともΦ23.2-Φ30.5mm を選んでください。これは付属品一覧に含まれておりませんので、必要であれば弊社のカスタマー・サービスにお問合わせてください。）
10. 接眼レンズカメラ（或いはカマラアダプター）を顕微鏡の鏡筒に取り付けてください。
11. USB ワイヤーをカメラに接続した後に、パソコンに繋げてください。
12. アプリケーションを開けてください。よりよく Swift EasyView の使用方法を知りたい場合、必要であれば、ソフトのメニューバーにあるヘルプマニュアルをご参照ください。

III. カメラが接眼レンズコネクタ付きの三眼顕微鏡における使用方法

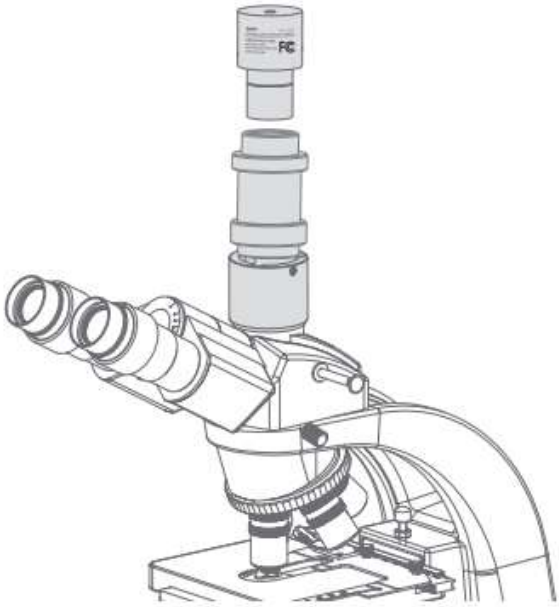

1. 付属品の CD 或いは www.swiftoptical.com から Swift EasyView アプリケーションをダウンロードしてください。

2. カメラからダストカバーを取り外してください。

3. ご顕微鏡の鏡筒サイズに合わせて鏡筒アダプターを選んでください。（ご顕微鏡の鏡筒内径が 30mm それとも 30.5mm であれば、Φ23.2-Φ30mm それともΦ23.2-Φ30.5mm を選んでください。これは付属品一覧に含まれておりませんので、必要であれば弊社のカスタマー・サービスにお問合わせてください。）

4. 接眼レンズカメラ（或いはカマラアダプター）を顕微鏡の鏡筒に取り付けてください。

5. USB ワイヤーをカメラに接続した後に、パソコンに繋げてください。

6. アプリケーションを開けてください。よりよく Swift EasyView の使用方法を知りたい場合、必要であれば、ソフトのメニューバーにあるヘルプマニュアルをご参照ください。

IV. トラブルシューティング

2. プレビューに失敗し、ブラックスクリーンが生じました。

7） ライトをチェックしてください。ビデオのハイライト属性に異常がないかご確認ください。

8） ビデオ設備が接続されているかどうかご確認ください。設備管理機でビデオドライブア

プリケーションをインストしていることをチェックしてください。

9） 「ビデオデバイスの選択」ダイアログをチェックして、正しいビデオデバイスが選択されてい

ることをご確認ください

10）ソフトウェアを閉じて再起動します。

11）ソフトウェアを一旦閉じ、デジタル接眼レンズカメラを引き出して再度挿入した後、ソフトウェアを再起動してください。

12） ソフトウェアを閉じ、パソコンとソフトウェアを再起動してみてください。正常にプレビューできるまで、上記の手順を踏まえて操作してください。 もし、6 つの手順をすべて実行しても機能しない場合は、カスタマーサービスにお問い合わせください。

V. 製品保証とカスタマーサポート

当社の顕微鏡は、ISO 9001 規格に準拠して製造されています。 Swift の保証は次のとおりです。

●顕微鏡の 5 年間保証：顕微鏡には製造上の欠陥に対する 5 年間の保証が付いています。 ただし、通常の消耗、日常的なメンテナンス、アクセサリー追加、許可されていない当事者による修理、事故、改造、運送、誤用と乱用などによる損傷はカバーされません。

●電球、電池、ヒューズ、ワイヤを除き、電気およびカメラ付属品に対しては、1 年間の品質を保証されます。

すべての保証は最初の購入日から始まります。 スウィフト（Swift）は、保証期間内に、労働作業を含みながら、保証された部品の修理または交換を無償で提供します。 ただ、最初の購入の証明が必要です。 バイヤーは、保証サービスのために我々の倉庫に出入りすることに対して責任を持っています。 この保証は、通常の消耗、虐待、または許可されていない修理から生じる損害をカバーしません。 この保証のサービスは、スウィフト光学器械会社（Swift Optical Instruments Inc.）の認定技術者によって提供されます。 保証の決定は技術者の裁量に任されています。

＊米国外にお住まいのお客様には、スウィフト光学器械会社（Swift Optical Instruments Inc.）が標準保証サービスを提供します。消費者がインバウンドとアウトバウンドの両方の送料（関税と税金を含む）を負担します。
詳細については、または修理依頼を送信する場合、弊社のカスタマーサポート部

門にお問い合わせください。

Tel：877-967-9438、オプション 1
電子メール：customersupport@swiftoptical.com
免責事項：弊社は器械を改良しそして顧客のフィードバックに応じてそれらを適応させるために絶えず働いています。 これらの改良は時折私達の顕微鏡の機械的構造と光学設計への小さな修正を含みます。 したがって、この取扱説明書に記載されている説明、図、および仕様では、お客様が受け取る顕微鏡と少し異なる場合があります。

Swift Optical Instruments, Inc.

(877) 967-9438

www.swiftoptical.com